遨博(北京)智能科技股份有限公司
AUBO (BEIJING) ROBOTICS TECHNOLOGY CO., LTD

公司总部:北京市海淀区知春路7号致真大厦C座18层
制造基地:江苏省常州市武进区常武中路18号
山东省淄博市临淄区齐都镇城里街65号
咨询热线:010-88595859
售后服务热线:400 863 5388
邮箱:info@aubo-robotics.cn

扫一扫
关注官方微信订阅号

扫一扫
关注官方抖音号

遨博智能
AUBO

COLLABORATIVE ROBOT

协作机器人整体解决方案提供商

智能改变世界 协作成就未来

www.aubo-robotics.cn

智能改变世界 协作成就未来

SMART INNOVATION COLLECTIVE FUTURE

Table of Contents

目录

公司简介 COMPANY PROFILE

遨博智能是全球领先的协作机器人提供商，连续多年领跑国内协作机器人市场。公司集产教研销于一体，拥有完备的协作机器人产品矩阵，实现了伺服电机、减速器、驱动器等核心部件全栈自主研发，自研的ARCS机器人操作系统和ARAL算法库可以在协作机器人、工业机器人、人形机器人等跨平台使用。产品广泛应用于3C、汽车、教育、新零售等众多行业领域，销售和技术支持网络覆盖中国、欧洲、北美、东南亚等50多个国家和地区。依托已有的智能机器人底座技术，遨博智能开发了系列具身智能机器人产品，面向智能制造、医疗健康、智慧生活等场景，打造多模态感知、灵巧操作、精确力控等完整的具身智能机器人产业生态。并以“智能改变世界，协作成就未来”为理念，助力中国成为全球机器人技术创新策源地、高端智造集聚地、集成应用新高地！

- 制造业单项冠军示范企业
- 行业标准制定者与推动者
- 自主可控核心部件国产化
- 一站式协作机器人生态系统

立志成为中国乃至全球**杰出**的

协作机器人企业

COMPANY PROFILE 核心团队

魏洪兴 创始人 董事长

国际电机与电器工程师协会会员（IEEE）
美国计算机学会（ACM）会员
全国机器人与机器人装备分技术委员会委员
国家机器人模块化标准工作组组长
承担多项国家863和自然基金机器人领域项目
获得省部级奖励5项、北京市科技新星
论文100余篇，专著2部，教材2部

遨博智能现有员工500余人，技术研发人员超三分之一，其中硕士博士以上人员80余人，并获准设立北京市博士后创新实践基地。团队拥有授权专利近300件，其中发明专利96件；承担、参与国家标准、行业标准制定28项，是全国自动化标准委员会协作机器人工作组秘书处单位；参与科技部国家重点研发计划项目、工信部高质量专项等21项，其中牵头申报10项。

博士	硕士	员工
10+	60+	500+

·全球总部-北京


·制造基地-江苏常州


·制造基地-山东淄博

Milestone

发展历程

2015
公司正式成立

遨博（北京）智能科技有限公司成立

获得6000万天使轮投资

成立美国、德国子公司、深圳、上海办事处

遨博智能i5协作机器人全球发售

2016
生产基地投产

江苏常州生产基地投产

获批国家高新技术企业

遨博智能i5协作机器人批量生产

2017
全面启动全球市场战略布局

中国工程院倪光南院士应邀担任遨博智能首席科学家

获得6000万A轮融资

遨博智能新品i3、i7、i10协作机器人全球发售

产品通过欧盟CE、北美NRTL、韩国KCs、中国CR认证

2018
通过PL=d, CAT 3安全认证

通过EN ISO 13849-1:2015（PL=d, CAT 3）安全认证

获批国家高端装备制造业标准化单位

2019
承担国家重点研发计划

牵头成立“国家标准委员会协作机器人工作组”

承担两项“智能机器人”国家重点研发计划

遨博智能i16协作机器人全球发售

2020
发布首款理疗机器人

发布国内首条协作机器人生产协作机器人智能柔性生产线

遨博智能C系列协作机器人全球发售

获得“中国机械工业科技进步一等奖”

2021
销量突破10000台

产品累计销量突破10000台

遨博智能淄博制造基地建设并投产

产品通过SEMI S2、洁净度class 5级认证

全球首个以协作机器人为主题的国际期刊Cobot上线

入选专精特新“小巨人”企业

2022
遨博智能海纳面世

遨博智能海纳系列复合机器人、i20协作机器人全球发售

成立“人民健康系统工程机器人实验室”

荣获“制造业单项冠军示范企业（协作机器人）”

2023
ARCS遨博智能机器人操作系统问世

产品销量累计突破20000台

遨博智能iS、iH、新C、S系列协作机器人发布

ARCS遨博智能机器人操作系统问世

遨博智能S系列一举斩获国内外五大奖项

2024
产品销量累计突破30000台

AUBO-iS35协作机器人、螺丝锁付机器人重磅发布

产品销量累计突破30000台

开展全球范围内“机器人产品更新置换”行动

Honors & Certifications

资质荣誉

遨博智能作为协作机器人领域的先驱者，始终专注于协作机器人领域需求，不断提升创新能力，将科研成果推广应用，荣获多项荣誉。

- 制造业单项冠军示范企业
- 国家高新技术企业、专精特新“小巨人”企业
- 国内年度最佳销量(2017/2018/2019/2021年/2022年)*
- IEEE全球最具潜力协作机器人企业
- 中国机械工业科技进步一等奖
- 国家高端装备制造业标准化试点单位(2/98)
- 协作机器人国家标准(GB/T36008-2018)起草单位
- 全国自动化标准委员会协作机器人工作组秘书处单位
- 机器人模块化国际标准 ISO-TC299/WG10专家组成员

*数据来源：行业权威媒体

知识产权

截至2025年03月

267
有效授权专利

90
授权发明专利

155
授权实用新型专利

78
软件著作权

22
外观专利

Product Guarantee

产品保障

遨博智能致力为客户提供安全、可靠的协作机器人产品，产品通过 EN ISO 13849-1:2015(PL=d, CAT 3)、欧盟 CE、北美 NRTL、韩国 KCs、中国 CR 、SEMI S2、洁净度class 5级等认证，保障产品全生命周期的安全和可靠性。

国内首家通过PL=d, CAT 3安全认证

ISO 13849-1:2015

ISO/TS 15066:2016

欧盟CE

北美NRTL

协作机器人国标行标制定者

依托突出的研发技术实力及显著的行业地位，遨博智能参与制定机器人国家标准、行业标准28项，其中牵头制定国家标准3项。参与国家重点项目21项，其中牵头国家重点项目10项。

牵头制定国家标准名称

《面向人机协作的工业机器人设计规范》GB/T 39402-2020
《工业机器人的通用驱动模块接口》GB/T 38560-2020
《机器人多维力/力矩传感器检测规范》GB/T 43199-2023

牵头国家重点项目(典型)

《协作机器人一体化关节研发及集成验证》
《面向汽车典型零部件装配的协作机器人系统应用示范》
《复合机器人项目》
……

28 参与制定国家标准、行业标准28项

3 牵头制定国家标准3项

21 参与国家重点项目21项

10 牵头国家重点项目10项

Service and Support

售后服务

行业首家提出“三年质保期”的企业

遨博智能生产基地位于江苏省常州市以及山东省淄博市，年产能达到20000台。

凭借垂直一体化的生产制造能力和完整的产业链配套体系，遨博智能可以按时交付行业领先的优质产品，快速满足客户需求。

售后保障
工业级权限产品质保期三年

一站式
解决方案

在线服务
7*24全天在线

品质保障
检验标准数百项

免费培训
全年数十场

技术支持
百人团队覆盖全国

售后热线

400 863 5388

售后邮箱 | SUPPORT@AUBO-ROBOTICS.CN

如您需要我们的帮助，请您随时联系我们！

技术支持1:	181 1287 9751
技术支持2:	181 1289 9751
技术支持3:	181 1501 9751

iH SERIES COLLABORATIVE ROBOT

iH系列协作机器人

遨博智能iH系列协作机器人具有3-16kg不同负载能力，末端可自主搭配不同配件，在精度、速度、稳定性方面都有更佳的表现，可覆盖各行业差异性应用，更好地满足客户与市场需求。

Product Advantages

产品优势

（相比于上一代产品）

01 **定位更准** 重复定位精度、上电定位精度进一步优化，最大碰撞力数值降低，毫秒级系统响应速度确保定位精度，作业轨迹更平稳

02 **速度更快** 工作速度提升10%-20%，6自由度机械臂高效运转，大幅提升工作效率

03 **功能更强** 开放的系统平台，末端集成485通讯，增加末端拖拽示教功能，支持大电流供电，可与更多种类的末端治具、视觉、移动等外围设备直接建立通讯，更灵活、更便捷

04 **安全更优** 产品通过多项专业认证，稳定可靠，碰撞检测灵敏度提高，无需安全防护，人机协作更安全

Application Fields

应用领域

3C、汽车、新能源、半导体、机械加工、五金家电、厨卫洁具、医疗健康、科研教育、餐饮、新零售、日化、物流

www.aubo-robotics.cn

AUBO-i3H

负载：3kg
重量：16kg
重复定位精度：±0.02mm
工作半径：625mm

AUBO-i5H/i7H

负载：5kg/7kg
重量：24kg/23.4kg
重复定位精度：±0.02mm
工作半径：886.5mm/786.5mm

AUBO-i10H/i12H

负载：10kg/12kg
重量：38.5kg/40kg
重复定位精度：±0.03mm
工作半径：1350mm/1250mm

AUBO-i16H

负载：16kg
重量：38kg
重复定位精度：±0.03mm
工作半径：967.5mm

AUBO-i20

负载：20kg
重量：63kg
重复定位精度：±0.1mm
工作半径：1650mm

iS SERIES COLLABORATIVE ROBOT

iS系列协作机器人

遨博智能iS系列高性能协作机器人，共有iS7、iS10、iS20、iS25、iS35五款产品，分别可负载7kg、10kg、20kg、25kg、35kg，可广泛应用于全行业场景，更适用于精密制造、喷涂、严苛敏感环境等特殊场景，安全便捷。

Product Advantages

产品优势

01 **模块化，易于更换** 采用一体化模块化设计，共有6种规格的标准模块，可实现快速更换，维修保养更便捷

02 **性能提升，高精高速** 相比于iH系列，重复定位精度、绝对精度、轨迹精度都有全面提升，机械臂运行速度更快

03 **全新设计，防护更强** 负载自重比最高可达1:3.2，核心零部件优化，搭载新控制算法；全封闭式结构，防护等级最高可达IP68

04 **轻巧灵活，应用广泛** 全新示教器重量仅有1kg，全新控制柜占地面积减少50%；全系标配多功能工具端，应用范围更广

Application Fields

应用领域

iS系列可广泛应用于全行业场景，更适用于精密制造、喷涂、严苛敏感环境等特殊场景

www.aubo-robotics.cn

AUBO-iS7

负载：7kg
重量：21.5kg
重复定位精度：±0.02mm
工作半径：886.5mm

AUBO-iS10

负载：10kg
重量：36kg
重复定位精度：±0.03mm
工作半径：1300mm

AUBO-iS20

负载：20kg
重量：64kg
重复定位精度：±0.05mm
工作半径：1647mm

AUBO-iS25

负载：25kg
重量：73kg
重复定位精度：±0.05mm
工作半径：1700mm

AUBO-iS35

负载：35kg
重量：156kg
重复定位精度：±0.05mm
工作半径：2100mm

S SERIES COLLABORATIVE ROBOT

S系列协作机器人

AUBO S2是遨博专为商业和服务领域设计的协作机器人产品，采用了极具科技感的简约设计风格，深度轻量化小型化设计，拥有丰富的扩展接口和多重简洁交互方式，支持ARCS无线示教功能，并具备极高的性价比，是商用、服务和新零售等领域自动化改造不可多得的好帮手。

Product Advantages

产品优势

工业艺术 有机结合 次世代工业设计，风格简洁大方，色彩搭配科技感十足，造型圆润彰显柔性与安全，完美匹配商用场景下设备直接面对终端消费者的需求，为集成产品增添高级感

简约轻巧 纤细灵动 深度自研小型化技术，机器人本体重量降低30%以上，更加轻巧灵活；控制柜深度集成优化，体积相对工业控制柜减小97%，适应用户多种多样的集成需求

接口丰富 功能强大 简约而不简单。控制柜具备安全IO、通用IO、模拟AI、工业以太网、RS485等多种接口；工具末端支持RS485和IO通讯，支持移动端无线示教

AUBO S2

冠誉加持

AUBO S系列协作机器人实现国内外五大奖项大满贯，斩获其中三项国际设计至尊金奖。

DESIGN AWARD 2024 · reddot winner 2023 best of the best · GOLD AWARD 2023 · 当代好设计 Contemporary Good Design GOLD WINNER 2023 · GOOD DESIGN AWARD 2023

C SERIES COLLABORATIVE ROBOT

C系列协作机器人

遨博智能C系列是一款基于服务、新零售等行业应用特点而开发的协作机器人，产品具有5kg负载能力，可满足服务、新零售等领域需求，性价比高，投资回报快。

Product Advantages

产品优势

01 **轻巧灵活 便于部署** 机器人本体占地面积小，可快速部署；控制柜集成度高，支持正装侧装，可轻松集成

02 **接口丰富易集成** 简约而不简单，控制柜具备多种接口；工具末端支持通用IO、模拟IO和0/12/24V电源

03 **商用性能匹配高** 具有5kg负载能力，重复定位精度可达±0.1mm，有效满足商用场景集成产品性能需求

04 **快速定制** 机器人本体可定制颜色、Logo等，同时支持OEM项目深度定制；软件开放多层次接口，用户可根据使用需求自行开发或项目定制

AUBO C5

Application Fields

应用领域

适用于新零售、服务行业等应用场景

多位一体 触手可达

AUBO海纳系列复合机器人

AUBO-AMR300

遨博智能海纳系列复合机器人可灵活控制协作机器人、移动底盘、视觉、末端夹爪等设备。多合一控制系统实现简单便捷、安全可靠、扩展灵活、高效协同的全场景交互体验，可以灵活适应各种工作环境，省却繁杂操作，通过手眼脚配合来完成各种复杂的工作任务。

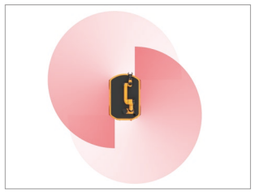

安全减速/急停

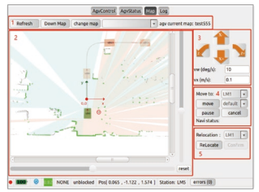

实时地图显示

Product Advantages

产品优势

多位一体 多合一控制系统可灵活控制协作机器人、移动底盘、视觉等设备，简化繁杂操作，实现一键协同体验

信息直达 实时获取各设备状态，信息一步直达、无缝流转。机械臂示教器可以实时读取移动底盘位置、速度、电量、I/O显示及控制、激光阻挡状态、导航状态、报警日志等

扩展灵活 可灵活搭配不同负载的协作机器人、移动底盘、2D/3D视觉、末端工具等，实现跨设备间的高效协同扩展，满足不同行业的负载及场景需求

简单易用 协作机器人、移动底盘、视觉系统的编程集成到同一个编程软件上使用，流程图编程，具有允许用户编辑的任务模块软件，用户可根据自身需求设计机器人的行为，采用视觉引导机械臂实现高精度定位，与传统编程方式兼容，降低系统使用难度

安全调度 采用高精度SLAM激光雷达进行导航与定位，双轮差速运动控制，移动更加平稳；激光数据安全辅助，人员靠近移动底盘时，复合机器人自动降速运行，遇到障碍物时具备避障功能保证安全

协同作业 通过遨博智能一体化操作系统，可实现协同控制协作机器人、移动底盘、视觉等设备，支持单机操作和多机调度方案

码垛工作站

Palletizing Workstation

遨博智能在上下料领域积累了近10年的丰富应用经验，基于市场发展与客户需求，我们推出码垛工作站为客户提供完整的码垛解决方案。搭配全新的码垛工艺包，打造简单易用的码垛使用方式，不仅操作方便，而且融入了智能化的功能设计，能够自动适应客户需求，可广泛应用于各行业码垛场景。

Product Advantages

产品优势

01 **化繁为简，操作简单** 码垛工作站具备一键启动功能，可一键生成垛型，操作简单，零基础员工即刻上手

02 **方案可控，部署灵活** 遨博智能自主研发的码垛工作站是高集成产品，可根据不同行业特性进行专业定制，整体方案可控；2小时可完成部署，节省运营成本，性价比高

03 **码垛工艺包，极智易用** 每个遨博智能码垛工作站都标配码垛工艺包，软硬件协同，包容性强，工艺包适用于遨博智能各型号协作机器人，满足客户多种需求

04 **全方位监控，安全可靠** 具备安全视觉监控及安全IO接口，具有碰撞停止功能，全方位监测，更安全可靠

05 **柔性生产，经济高效** 更换产品更换产线，切换自如；最高可满足2.5m垛高需求，场景覆盖面广；码垛节拍快，可达9箱/min，可替代3-4人工作量，回本较快

焊接工作站

Welding Workstation

遨博智能焊接工作站可完成各行业的焊接工作，毫秒级系统响应速度，可确保定位精度，适用于小批量、多品种焊接场景的快速切换，可满足钢构行业、船舶焊接、重型机械焊接、桥梁焊接、煤机行业、航空航天等场景的应用需求。

Product Advantages

产品优势

01 **布局简单，移动灵活** 区别于传统焊接机器人，遨博智能焊接机器人体积小，移动方便，可与磁力底座、龙门架、桁架等搭配组合，10-15分钟即可完成部署

02 **焊接软件简单易用** 将焊接工艺和实践经验相结合，参数简单化，设置数字化，普通工人通过参数设置界面也能完成不同轨迹、不同材质、不同工艺要求的焊接工作，可满足绝大多数的焊接场景

03 **自带6D鼠标，拖动高效柔顺** 搭配自研6D鼠标，专利设计，操作简单，控制程度高，大大提高了协作机器人拖动示教精度；可选配一体化视觉功能，集成化设计，实现免拖拽视觉引导示教

04 **产品可靠，安全稳定** 支持10级碰撞检测和传感器安全检测，末端掉电不下坠，产品安全稳定

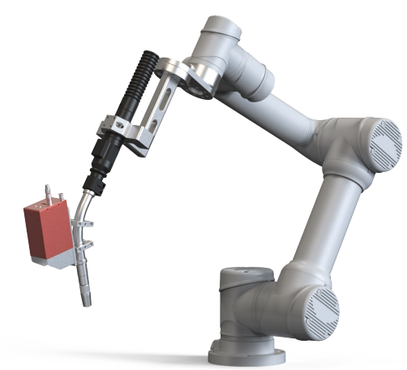

螺丝锁付机器人

Screwdriving Robot

螺丝锁付机器人是由遨博智能开发设计的一款创新产品，通过将协作机器人与传统锁付工具完美结合，达到硬件与软件的高度融合，从而能够更好的匹配锁付应用场景。

部署灵活

锁付机器人安装到机台上即可以进行螺丝锁付应用，无需再配置电动螺丝刀

编程简易

专门针对螺丝锁付机器人开发的用户界面及工程文件模板，可实现快速完成设置

高投资回报率

自带锁紧模块，用户无需单独购买电动螺丝刀及控制器

Product Advantages

产品优势

01 协作机器人与螺丝刀完美结合，优化硬件成本

02 大扭力伺服电机，扭矩线性度高、扭力范围广

03 扭矩、速度、精度的最佳设计与搭配组合体

04 低噪声、低振动、长寿命、高可靠性的运行特征

05 二合一控制器及软件，减少硬件投入，界面简化、操作便捷

06 拧紧策略丰富并且可根据客户需求定制开发

农业机器人

云脑智控设施农业机器人化生产系统

种田智慧化、农机智能化、农民职业化

农业机器人，聚焦设施温室与果园两大农业场景，研发了多款不同类别的产品，深耕农业机器人创新技术与产业化应用，秉承“一分耕耘、一分收获”的发展理念，开创了“人工智能+农机装备”新生态。

Product Series

产品系列

果蔬采摘机器人

- 通过双目视觉、深度学习获取果实成熟信息，机器视觉伺服控制精准定位；
- 六轴协作机械臂执行采摘任务，可实现无损采摘装框；
- 可实现自主导航无人作业，支持夜间采摘。

智能运输机器人

- 拥有多种行走和驱动方式，室内组合精准定位；
- 集自动控制技术、自主视觉导航技术于一体，动力匹配，结构优化，轻松爬坡避障；
- 拥有环境智能感知和自主避障功能，配备智能充电系统。

智能巡检机器人

- 配备生长信息感知AI+深度视觉技术，可统计果蔬数量及成熟率；
- 可对温室环境实时监测温度、湿度、二氧化碳浓度和光照强度；
- 可实现信息远程物联网传输，巡检平台支持升降和旋转。

智能植保机器人

- 大容量锂电池提供强劲动力，可有效保证对叶面叶背、树枝树干的喷洒效果；
- 车身结构紧凑，可实现远程无线遥控，履带式设计能够适应各种坑洼地面；
- 安装精准喷雾系统，可提前规划行走路径。

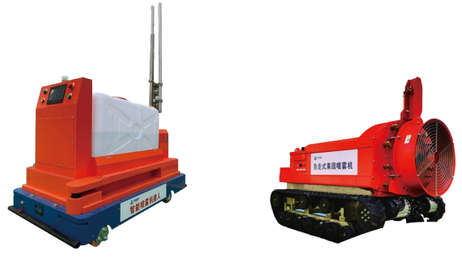

智能理疗机器人

Therapy Robot

AUBO智能理疗系列机器人由协作机器人搭载高精度力控与3D视觉感知系统，结合中西医理论实现媲美专业理疗师的精准操作。通过智能路径规划与AI云端大模型，为每位用户提供“千人千面”个性化理疗方案，深度满足不同健康需求。

Product Advantages

产品优势

01 **六轴协作机械臂** 活仿生运动，柔性复刻专业手法

02 **3D视觉+力控反馈** 毫米级定位，智能调节理疗力度

03 **AI实时路径规划** 动态优化理疗轨迹，精准触达酸胀点

04 **大数据个性定制** 理疗机器人可以不间断的运作，降低人工成本，大幅度提升理疗效率，让科技为健康赋能

从运动康复到慢性调理，AUBO以临床级精准+智慧化交互，重新定义现代理疗体验

Application Fields

应用领域

适用于中医院、康复理疗科、理疗馆、艾灸馆、美容院、高端休闲会所等各类场景

AUBO-CDJ04

AUBO-CDJ01

IMR-DL02

AUBO-CDJ03

双臂拉花咖啡机器人

Dual-Arm Coffee Robot

双臂咖啡拉花机器人是由遨博智能协作机器人推出的新零售行业应用，采用双臂协作模式完成拉花咖啡，运用机械臂学习系统，完美复刻大师级柔性拉花手法，确保每一杯咖啡都兼具醇香口感和视觉享受。

Product Advantages

产品优势

01 **品质稳定，降低成本** 每天可持续输出300杯高品质拉花咖啡，同样数量，人工咖啡师需一刻不停工作15小时/天，且无法保证每一杯咖啡均为高品质输出

02 **技术先进，科技领航** 具有业界领先核心技术的双臂拉花学习系统，与遨博智能协作机器人开放式控制平台高度对接，并支持花型扩充和在线升级，整体造型极具科技感

03 **智能运维，前景广阔** 设备状态实时监控，可实现故障一键恢复、物料余量实时显示、缺料报警等，可远程运营管理；便利的点餐系统，3步操作即可开始制作，90秒即可品尝大师品质的咖啡

04 **云端智控，精准决策** 设备实行数字化订单管理，实时营业额查看，查询收益明细

Application Fields

应用领域

适用于酒店、景点、商圈、游乐场、运动场、写字楼、休闲会所等各类场景

Recommended Industries

遨博智能推荐行业

遨博智能协作机器人适用于各种行业、工艺，简单地对员工进行培训后即可完成操作。

3C	汽车	新能源	半导体	机械装备
五金家电	厨卫洁具	日化	新零售	餐饮
医疗健康	农业	物流	科研教育	其他

Typical Process

典型工艺

工业	上下料 注塑成型	装配 涂胶点胶	包装码垛 检测	螺丝锁付 焊接	抛光打磨
新零售	甜品工作站	饮品工作站	酒类工作站	智能餐厅	智慧厨房
医疗健康	理疗	辅助穿刺	扫描	艾灸	
复合机器人	物流分拣	上下料	测试	巡检	
科研教育	智能产线	科研开发	学科建设	教育平台	

Application Cases

应用案例

扫码观看视频

Industrial Field

工业领域


自动化3D检测


流水线零部件检测


手机检测


汽车配件外观检测


电路板检测

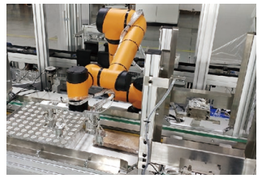
仪表装配


白色家电装配和锁付


汽车电子控制系统橡胶扣装配


汽车零部件智能装配


焊接


车窗涂胶


包装箱码垛


保温杯拉伸线


框架喷塑


磨床上下料


机床上下料

Application Cases

应用案例

新零售/服务

NEW RETAIL / SERVICES

拉花咖啡机器人

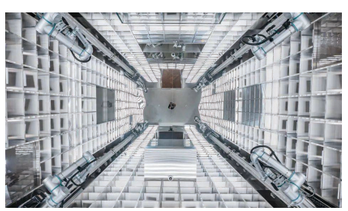

美妆盲盒抓取

奶茶工作站

医疗健康

HEALTHCARE

理疗机器人

手术机器人

IVD检测

复合机器人

COMPOUND ROBOT

远程巡检

智能档案室

5G排障机器人

科研教育

RESEARCH AND EDUCATION

数字孪生机器人

八音盒装配流水线

教育实训平台

其它领域

OTHER FIELDS

农业采摘

高压配电柜操作

卫生清洁

AUBO ROBOTICS

www.aubo-robotics.cn

扫码观看视频

Application Cases

应用案例

汽车行业

安全稳定/部署灵活

汽车车窗涂胶

某知名车企定制的汽车玻璃涂胶项目。传统产线采用工业机器人或人工涂胶，传统工业机器人由于安全性限制，需要用护栏与工作人员分隔开，产线利用率受限。人工涂胶较难把控精度和质量。

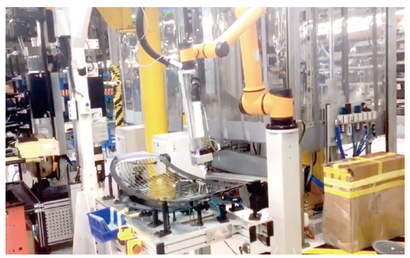

人机协同作业，部署快捷，占地空间小。均匀的涂胶速度，胶型控制精度为±0.5mm。

持续高效运行

自2019年8月份投入使用至今，机器人每天高效运行16小时，运行状态良好，可完全替代人工。

汽车行业

减员增效/安全稳定

发动机螺丝锁付

某知名车企发动机装配线的改造项目。此前主要由人工完成螺丝锁付作业内容，人工作业劳动强度大，装配质量不够统一，成品良率难以提高。车间空间较为狭小，体积及自由度限制较高。螺丝锁付有固定顺序，且螺丝分5大类，100多种子型号，需要视觉识别共同特征。要求精确的螺丝扭矩和较高的重复定位精度。

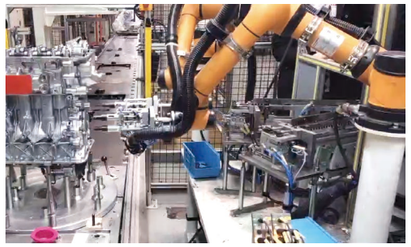

末端锁螺丝设备采用可控力矩螺丝枪，结构精巧，力矩控制精度高。选用“眼到手”视觉系统，将视觉传感器独立固定于支架上，以确保较高的高重复定位精度。

减少人力，提高产能

自2019年4月运行至今，生产效率提高18%，产品优良率提升12%，人员减少50%，降低30%的劳动力成本。

3C电子

24小时作业/大数据

手机拍摄测试

某知名手机厂商的摄像头拍摄功能测试工艺。此前为人工进行测试作业，测试环境分为室内外，涉及多种产品、状态、角度，人工作业难以把控。测试繁琐，劳动强度大，连续工作时间长。

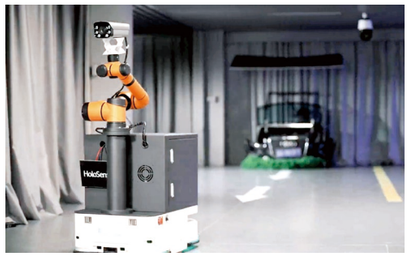

遨博智能采用复合机器人方案（AGV+协作机器人），在实景棚内按照指定拍摄角度进行工作。

稳定高效

可以24小时作业，同时在相同时间段可拍摄更多对比数据，效率提升明显。

金属加工行业

人机协作/部署灵活

磨床上下料

该案例应用为某知名企业的机加工产线改造项目。该企业主要生产精密机械配件，如各类工业缝纫机零配件、电动工具零配件、汽车零配件等上千种配件。随着业务量的增长，人工操作已满足不了生产需求。

产品种类繁多，原有的生产设备一个人只能兼顾2台机器，无法精准完成全部任务。现场环境和设备噪音等问题导致了招工难、用人成本日益增高等一系列传统制造业常见问题。

灵活部署

该方案中使用的协作机器人工作半径可达1350mm，客户在不改变产线布局的情况下，即可直接在原有生产线部署。实现在狭窄的作业空间上灵活地进行零件的上下料取放工作，一台机器人负责两台机床上下料。客户原先的生产环节，1个生产员工最多可同时操作2台设备。部署协作机器人后，2个生产员工可同时操作12台设备。这样使得客户生产规模扩大到原来三倍的同时，人员并没有发生大的变化。

Application Cases

应用案例

理疗健康

个性化定制 / 大数据 / 人体工程学

理疗机器人

在传统的理疗服务领域中，由于服务人员的流动性大，人工成本高，总是需要重新适应，服务人员的操作水平也参差不齐，影响体验感受和效果。遨博智能携手合作伙伴开创了全球协作机器人在理疗领域的先河，帮助企业节省人工成本。

千人千面的个性化定制健康服务

根据诊疗结果自动调节诊疗能量输出，根据顾客力度喜好同步完成理疗，自动记忆理疗轨迹，可千人千面完成个性化设定。

不受服务人员的个人影响

人工智能机器人不会因服务人员的不同而影响效果和体验感受，可通过大数据计算呼吸频率，全程提供安全控温、高效标准的服务。

柔性手臂设计

拥有柔性手臂设计和人体工学亲肤设计，并获得了欧盟CE、北美NRTL的双重认证，安全性和可靠性得到了国际权威认可，舒适度不逊色于人工操作。

医疗行业

远程医疗/精准稳定

手术机器人

在医疗行业，神经外科是一门具有高难度、高风险和高强度属性的学科，神经外科手术对安全性、准确性的要求更高，在医疗技术发展的同时，也更急需手术机器人的加入与辅助。

遨博智能携手柏惠维康联合开发，通过人工智能技术提升机械臂的精确性和稳定性，使得国产机械臂在高难度的脑部微创手术中亦运转自如，精确稳定的同时有效降低成本。

远程医疗，提升基层医疗水平

睿米®RM-50手术机器人可结合5G实现远程医疗，继而促进先进医疗资源下沉基层，提升基层医疗机构的诊疗能力。

精准稳定，助力患者快速恢复

手术机器人视野更加开阔，手术操作更加精准，有利于患者伤口愈合，帮助减小创伤面和失血量，进而减轻疼痛。

复合机器人

减员增效/生产可视化

半导体搬运

该案例应用为某半导体行业用户封测车间物流自动化改造项目，目前业内以人工为主。人工上下料存在震动大、容易造成颗粒污染、作业不连续、上料错误、一致性不高等问题。车间洁净等级高、布局复杂、空间狭小、设备种类繁多、生产过程离散、工艺流程复杂。行业订单需求柔性，无法形成简单有效的流水线式生产等周转的问题。

通过智能一体化机器人和智能调度物流管控系统，助力工厂实现智能化无人生产车间。智能移动一体化机器人基于激光自然导航的混合定位与自然导航技术，无需环境改造，无尘环境作业达标的同时实现室内±5mm的重复定位精度。搭载360°扫描的双安全激光雷达，智能识别障碍主动规避，保证安全高速平稳运行。通过AI算法、3D视觉定位、力传感器与协作机器人，精准定位弹夹、托盘等目标位置并准确抓取。

24小时作业，解放劳动力

方案实现不同固晶在各工艺流程之间的流转，可24小时连续作业，解放劳动力，解决信息流转换，实现车间生产可视化和生产过程运营管控。

新零售、服务

智慧升级/无接触式服务

美妆盲盒抓取

遨博智能与生态合作伙伴软体机器人跨界携手HARMAY話梅，为HARMAY話梅量身打造科技高端的智能展示立体仓，将科技与美妆完美融合。HARMAY話梅武汉天地店共配置了4台遨博智能i10取货机器人、4台提升机、4台遨博智能i3打包机器人，出入库口与APP对接，物资出库全程自动化作业，实现从下单、抓取、出库等全场景无人操作。

消费者扫码下单盲盒，遨博智能i10取货机器人接收到后台指令后，通过末端搭载的3D视觉相机扫描盲盒外部的条码，确定盲盒所在位置，准确分选出消费者所选的目标盲盒，运送至服务台。服务台处，遨博智能i3打包机器人正拿出准备好的包装袋，等待盲盒的降落，打包送入消费者手中。整个过程快速高效，不到一分钟，消费者便能拿到心仪之物。

多场景应用

无人商超、饮品工作站（咖啡、奶茶、酒类）、智慧餐厅等。

AUBO Academy

遨博学院

遨博学院
AUBO ACADEMY

遨博智能面向教育领域成立了以“遨博学院”为品牌的专业机构，遨博学院是遨博智能教育事业部负责管理和运营的产教融合、校企合作的教育服务平台，秉承“为工业增智，为教育赋能，为人才添翼”的使命，服务于新时代高校与职校教育改革。学院在人才培养、课程体系、师资培训、学生实习实训、竞赛就业、实训基地建设、共建产业学院等领域与国内众多高校开展了深度产教融合和校企合作。

产教融合项目

- 全国智能协作机器人行业产教融合共同体牵头企业
- “1+x”智能协作机器人技术及应用职业技能等级证书培训评价组织
- 教育部产学合作协同育人项目支持单位
- 教育部供需对接就业育人项目
- 江苏省产教融合试点单位、江苏省职业教育教师企业实践基地
- 中国大学生机械工程创新创意大赛-智能精密装配赛承办单位
- 国家第一批职业教育现场工程师专项培养计划项目企业
- 机械行业智能机器人职业教育集团副理事长单位

合作领域

● 专业共建
层次化、项目化课程体系建设、专业规划

● 智能制造实训室建设
根据课程配套、企业实际案例、教学设备研发，设计独特的定制化实训室

● 创新创业平台
助力在校生开展创新创业活动孵化、扶持优秀毕业生创业

● 共建校外（内）实训基地
提供校外实训基地给学校老师学生做假期或定向培训、竞赛培训

● 混合所有制共建智能制造产业学院

● 师资培养
通过师资培训、企业挂职锻炼培训等方式为院校培养“双师”型师资力量

● 课程资源建设
教材、课程体系建设

● 技术大赛（省赛国赛）
承办智能制造赛事、赛事委托培训

● 实习就业
企业实习、定向推荐就业

Training Products

实训产品

更多实训产品
请扫描二维码了解更多

机器人实训室


机器人仿真与数字孪生 | 机器人基础教学与实训 | 机器人工艺应用与实训 | 机器人竞赛创新与开发 | 智能制造生产线综合实训

高职专业课程
- 机器人工艺集成
- 自动化生产线调试
- 工业机器人技术实训
- 生产实习
- 工业机器人技术
- 工业机器人操作与编程
- 机器人离线仿真编程
- 工业机器人工作站调试

机器人工作站


机床上下料工作站 | 焊接工作站 | 打磨工作站 | 搬运码垛工作站 | 装配工作站 | 分拣工作站

综合实训设备


多轴运动控制实训平台 | 机器人技术实训平台 | 双机器人协作实训平台 | 机器人视觉系统实训平台 | 智能协作机器人综合实训平台 | 智能柔性制造模块化实训平台

设备组成模块


模块关节 | 力传感器 | 安全传感器 | 电动手爪 | 软体手爪 | 灵巧手 | 视觉相机 | 6轴机器人 | AI机器人 | 复合机器人 | 双臂机器人

本科专业课程
- 传感器与嵌入式系统
- 机器人学
- 机器人运动与控制
- 机器人原理与机构设计
- 机器人仿真与建模
- 工业机器人编程
- 机器人ROS编程开发
- 机器视觉与传感
- 嵌入式系统设计
- 机器人综合实践
- 机器人课程设计
- 机器学习与人工智能

合作案例

AUBO Industrial Ecosystem

遨博智能产业生态

以协作机器人本体为核心，生态产品为纽带，为客户提供即插即用的一站式解决方案，构建机器人产业生态的创新体系，协同上下游企业助推协作机器人行业的发展。

AUBO Ecosystem Partners

遨博智能生态合作伙伴

ATI INDUSTRIAL AUTOMATION A Novanta Company
Hypersen
KUNWEI 坤维科技
SRI Sunrise Instruments
WACOH
XJCSENSOR 鑫精诚传感器
dh 大寰机器人
DEPRAG machines unlimited
UFA 信邦智能
GIMATIC
LANGAN
钧能机器人 JODELL ROBOTICS
robot D:PLOY
ROBOTIQ
柔触
SCHUNK
SRT
SMC
因时机器人 INSPIRE-ROBOTS
ZIMMER group
RM 增广 ROBUSTMOTION
ALSONTECH
BASLER the power of sight
HIKROBOT
iRAYPLE 华睿科技
跨维智能 DEXFORCE
MECH MIND
Transfer 迁移科技
Robotics
SCAPE
SENSOPART
SICK Sensor Intelligence.
SOLOMON AccuPick
SPEEDBOT
图漾科技 PERCIPIO.XYZ
WELINKIRT
SMART SAFETY 立宏智能安全
VISION3D 惟景三维
西安中科光电精密工程有限公司
SEER
Standard Robots
YOUIBOT 优艾智合
Geek+ 机器人智能物流专家
FULLLINK 浙江釜菱电气有限公司
JINGSHENG·AUTOMATION 璟胜自动化
EWELLIX A Schaeffler Company
CHL Robot
SprutCAM
.....

（排名不分先后）

认证流程

遨博智能生态的发展离不开您的支持，您只需按照以下三步便可以快速加入遨博智能生态大家庭，将您优秀的产品，卓越的应用方案与遨博智能生态携手，为用户提供最先进、最便捷的协作机器人使用体验。

01 提交申请资料

02 软硬件定制化开发及功能验证

03 提供样品及手册供遨博测试

Global Services

全球服务布局

遨博智能围绕全球总部和制造基地在华东、华南、华北等地区建立了营销中心，在美国、德国、日本等地建立了海外售后服务中心。现有500余家合作伙伴，遍布全球50多个国家，可以为您提供高效、便捷的专业服务。

北京
全球总部
研发中心

制造基地
常州制造基地
淄博制造基地

子公司
美国
日本
德国
上海
中山

办事处
马来西亚
台湾
深圳
广州
天津
长春
大连
保定
西安
青岛
苏州
济南
西安
武汉
成都
重庆
衡阳
宁德

机械臂型号	i3H	i5H	i7H	i10H	i12H	i16H	i20
自由度	6	6	6	6	6	6	6
最大工作半径(mm)	625	886.5	786.5	1350	1250	967.5	1650
负载(kg)	3	5	7	10	12	16	20
重量(kg)	16	24	23.4	38.5	40	38	63
安装面直径(mm)	Ø140	Ø170	Ø170	Ø218	Ø218	Ø218	Ø258
重复定位精度(mm)	±0.02	±0.02	±0.02	±0.03	±0.03	±0.03	±0.1
工具速度(m/s)	≤2.5	≤3.4	≤3.0	≤4.0	≤3.8	≤3.0	≤2.6
平均功率(W)	150	200	200	500	500	600	1000
峰值功率(W)	1000	2000	2000	2000	2000	2000	3000
工作环境温度范围(°C)	0-50	0-50	0-50	0-50	0-50	0-50	0-50
工作环境湿度	90%相对湿度(非冷凝)	90%相对湿度(非冷凝)	90%相对湿度(非冷凝)	90%相对湿度(非冷凝)	90%相对湿度(非冷凝)	90%相对湿度(非冷凝)	90%相对湿度(非冷凝)
安装方式	任意角度	任意角度	任意角度	任意角度	任意角度	任意角度	任意角度
防护等级	IP54	IP54	IP54	IP54	IP54	IP54	IP54
ISO 14644-1 洁净室等级	5	5	5	5	5	5	5

关节运动参数	运动范围(°)	最大速度(°/s)	运动范围(°)	最大速度(°/s)	运动范围(°)	最大速度(°/s)	运动范围(°)	最大速度(°/s)	运动范围(°)	最大速度(°/s)	运动范围(°)	最大速度(°/s)	运动范围(°)	最大速度(°/s)
joint 1	±360	237	±360	223	±360	223	±360	178	±360	178	±360	178	±360	93
joint 2	±360	237	±360	223	±360	223	±360	178	±360	178	±360	178	±360	93
joint 3	±156	237	±162	223	±158	223	±167	223	±166	267	±161	267	±168	178
joint 4	±360	237	±360	237	±360	237	±360	237	±360	237	±360	237	±360	178
joint 5	±360	237	±360	237	±360	237	±360	237	±360	237	±360	237	±360	178
joint 6	±360	237	±360	237	±360	237	±360	237	±360	237	±360	237	±360	178

*各关节具备±360的能力，受限于应用场景，各关节可能达不到，请实际使用过程中注意。

控制柜

产品型号	AUBO-CB-IS	AUBO-CB-C	AUBO-CB-S
控制柜尺寸(长*宽*高)	400mm*160mm*320mm	350mm*280mm*100mm	175mm*132mm*44mm
重量	12.5kg	6.5kg	0.85kg
连接机械臂线缆长度	5m(可定制，最长8m)	5m	3m
连接示教器线缆长度	4m	2.5m(控制手柄)	2.5m(控制手柄)
连接电源线缆长度	5m	5m	1m
AGV控制柜连接AGV电源柜线缆长度	-	-	-
供电电源	100-240VAC,50-60Hz	100-240VAC,50-60Hz	DC48V
通讯协议	EtherNet、ModBus-RTU/TCP；选配EtherCAT、EtherNet/IP、Profinet	EtherNet、ModBus-RTU/TCP；选配EtherCAT、EtherNet/IP、Profinet	EtherNet、ModBus-RTU/TCP
接口与开放性	SDK(C++/Pyhton/JavaScript Windows + Linux 系统)，支持ROS/ROS2	SDK(C++/Pyhton/JavaScript Windows + Linux 系统)，支持ROS/ROS2	SDK(C++/Pyhton/JavaScript Windows + Linux 系统)，支持ROS/ROS2
防护等级	IP43	IP30	IP20

AUBO-CB　AUBO-CB-C　AUBO-CB-S

技术规格表

Technical Specifications

机械臂型号	iS7	iS10	iS20	iS25	iS35
自由度	6	6	6	6	6
最大工作半径(mm)	886.5	1300	1647	1700	2100
负载(kg)	7	10	20	25	35
重量(kg)	21.5	36	64	73	156
安装面直径(mm)	Ø170	Ø218	Ø255	Ø282	Ø423.3
重复定位精度(mm)	±0.02	±0.03	±0.05	±0.05	±0.05
工具速度(m/s)	≤3.6	≤4.0	≤4.2	≤4	≤6
平均功率(W)	200	500	1000	1000	1200
峰值功率(W)	2000	2000	3000	3000	6000
工作环境温度范围(°C)	0-50	0-50	0-50	0-50	0-50
工作环境湿度	90%相对湿度(非冷凝)	90%相对湿度(非冷凝)	90%相对湿度(非冷凝)	90%相对湿度(非冷凝)	90%相对湿度(非冷凝)
安装方式	任意角度	任意角度	任意角度	任意角度	任意角度
防护等级	IP67(最高可达IP68)	IP67(最高可达IP68)	IP67(最高可达IP68)	IP67(最高可达IP68)	IP67
ISO 14644-1 洁净室等级	5	5	5	5	5

关节运动参数	运动范围(°)	最大速度(°/s)	运动范围(°)	最大速度(°/s)	运动范围(°)	最大速度(°/s)	运动范围(°)	最大速度(°/s)	运动范围(°)	最大速度(°/s)
joint 1	±360	237.6	±360	178	±360	99.2	±360	93.1	±360	133.9
joint 2	±360	237.6	±360	178	±360	99.2	±360	93.1	±360	133.9
joint 3	±162	237.6	±167	237.6	±168	178.2	±360	237.6	±360	99
joint 4	±360	296.3	±360	296.3	±360	296.3	±360	296.3	±360	237.6
joint 5	±360	296.3	±360	296.3	±360	296.3	±360	296.3	±360	237.6
joint 6	±360	296.3	±360	296.3	±360	296.3	±360	296.3	±360	237.6

*各关节具备±360的能力，受限于应用场景，各关节可能达不到，请实际使用过程中注意。

控制柜IO/工具端IO		控制柜(AUBO-CB-IS)	工具端
I/O 接口	数字输入	16(可扩展)/8(安全)	4(可配)
	数字输出	16(可扩展)/8(安全)	4(可配)
	模拟输入	2	2
	模拟输出	2	-
	485通信	1	1
I/O 电源	输出电压	24V	0V/12V/24V
	输出电流	2A	额定2A 峰值3A

手柄	
产品型号	AUBO SMARTSTICK
尺寸	132mm*58mm*45mm(含急停开关厚度)
重量	152g
IP等级	IP54
颜色	黑色+灰色

示教器	
产品型号	AUBO-TP-IS
尺寸	254mm*213.1mm*40.8mm
重量	1.0kg
IP等级	IP54
颜色	橙色+黑色

手柄

示教器

技术规格表

Technical Specifications

S2 尺寸图

Dimension Drawings

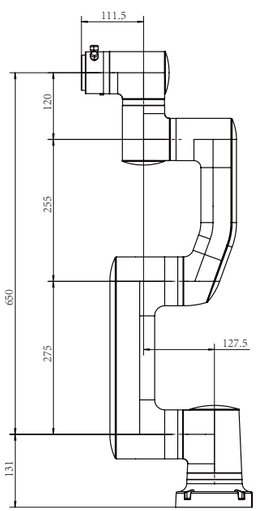

AUBO-S2 外形尺寸图

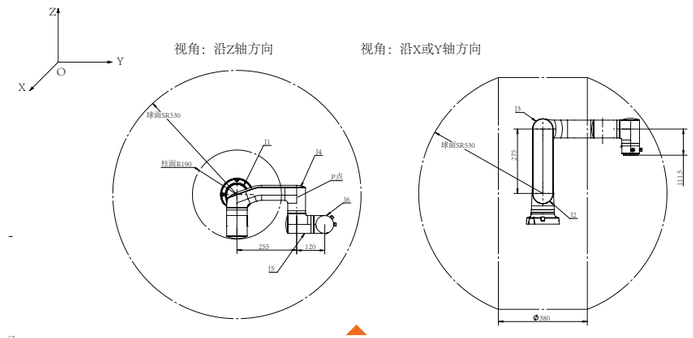

AUBO-S2 本体P点运动范围

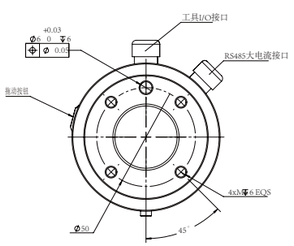

AUBO-S2 末端法兰

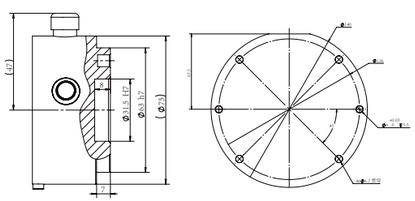

AUBO-S2 基座俯视图

Dimension Drawings

C5 尺寸图

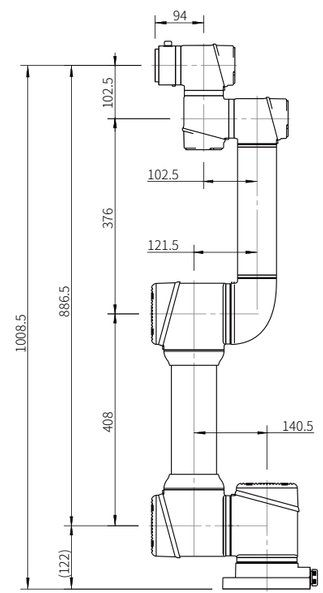

AUBO-C5 外形尺寸图

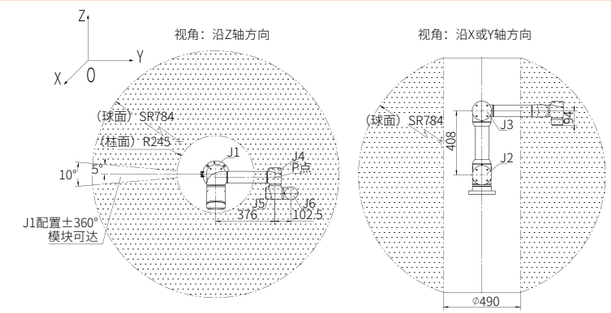

AUBO-C5 本体P点运动范围

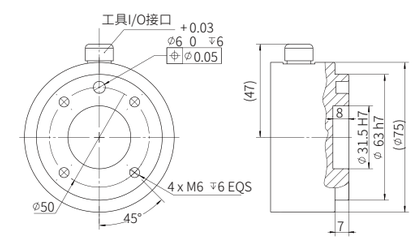

AUBO-C5 末端法兰

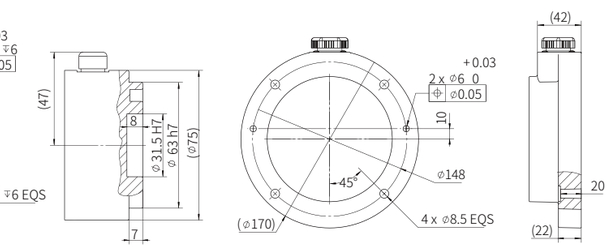

AUBO-C5 基座俯视图

i3H 尺寸图

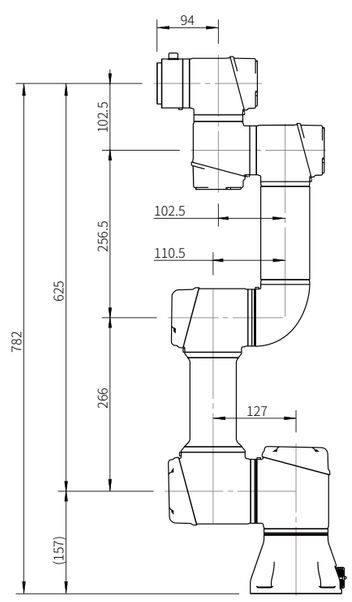

AUBO-i3H 外形尺寸图

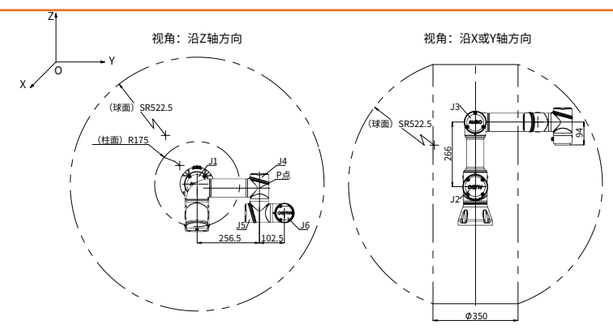

AUBO-i3H 本体P点运动范围

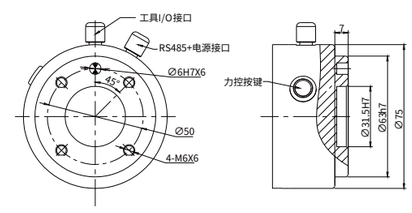

AUBO-i3H 末端法兰

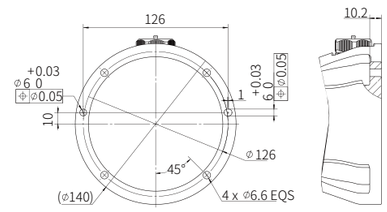

AUBO-i3H 基座俯视图

外形尺寸图

Overall Dimension Drawing

更多产品详情

扫码获取

i5H 尺寸图

Dimension Drawings

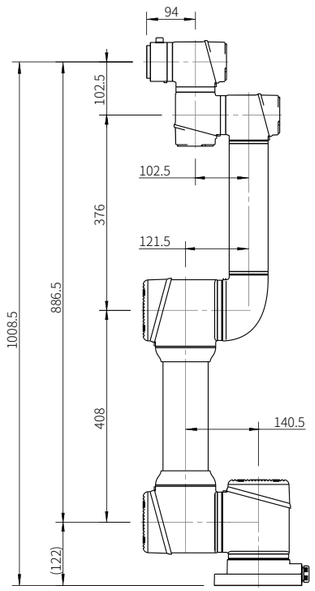

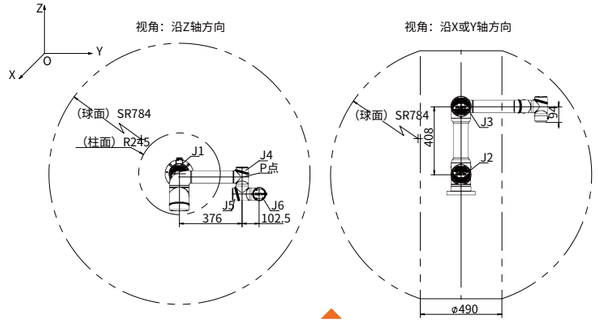

AUBO-i5H 本体P点运动范围

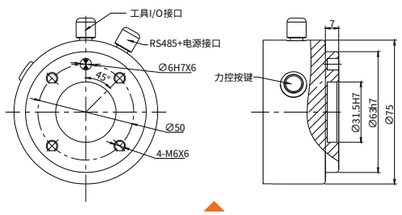

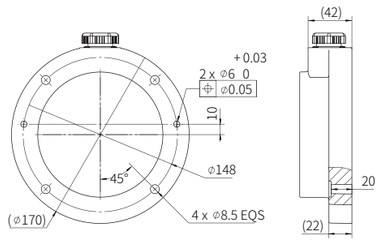

AUBO-i5H 外形尺寸图 **AUBO-i5H** 末端法兰 **AUBO-i5H** 基座俯视图

i7H 尺寸图

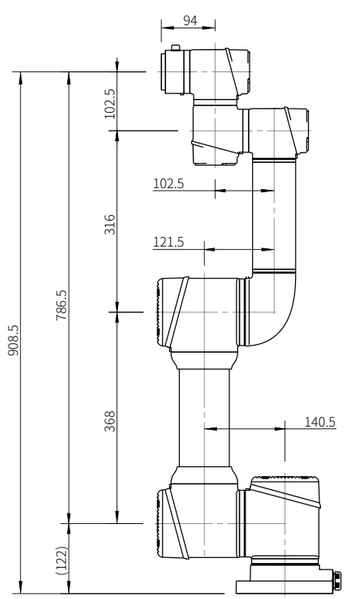

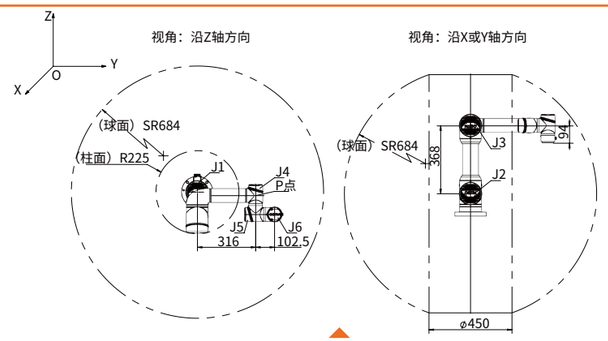

AUBO-i7H 本体P点运动范围

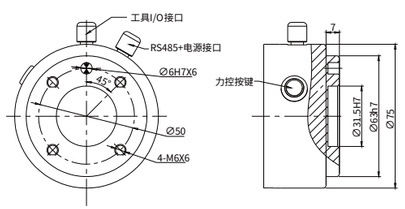

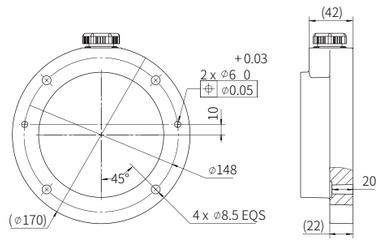

AUBO-i7H 外形尺寸图 **AUBO-i7H** 末端法兰 **AUBO-i7H** 基座俯视图

Dimension Drawings

i10H 尺寸图

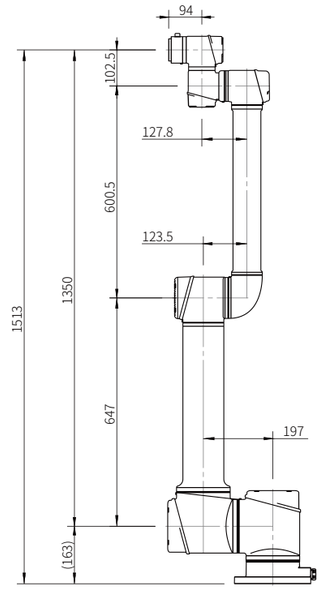

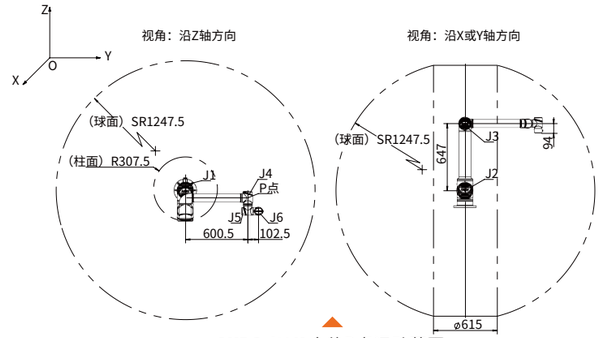

AUBO-i10H 本体P点运动范围

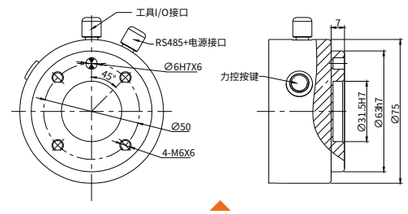

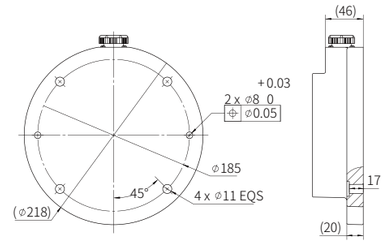

AUBO-i10H 外形尺寸图 **AUBO-i10H** 末端法兰 **AUBO-i10H** 基座俯视图

i12H 尺寸图

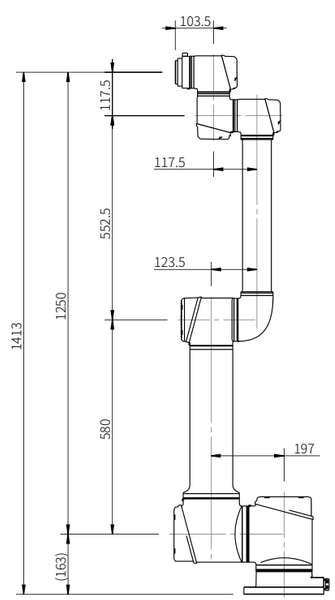

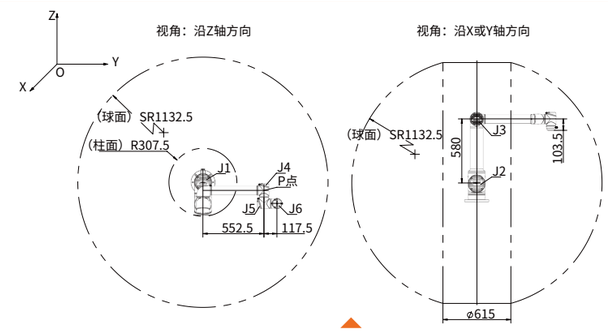

AUBO-i12H 本体P点运动范围

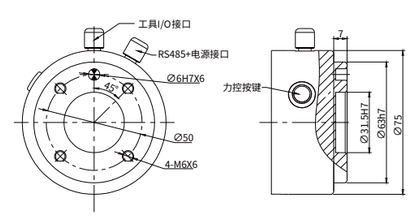

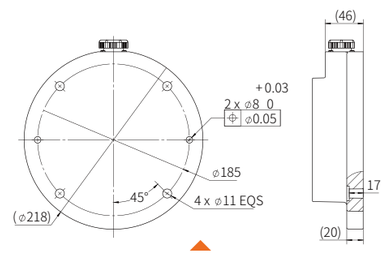

AUBO-i12H 外形尺寸图 **AUBO-i12H** 末端法兰 **AUBO-i12H** 基座俯视图

i16H 尺寸图

Dimension Drawings

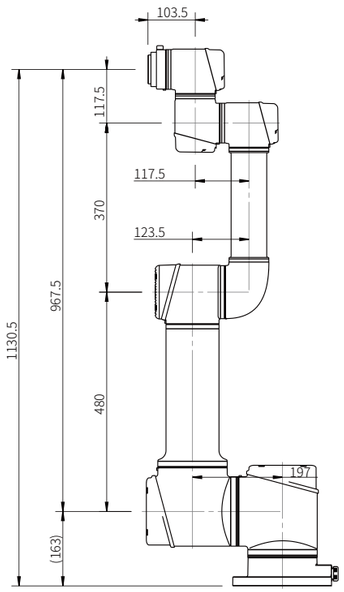

AUBO-i16H 外形尺寸图

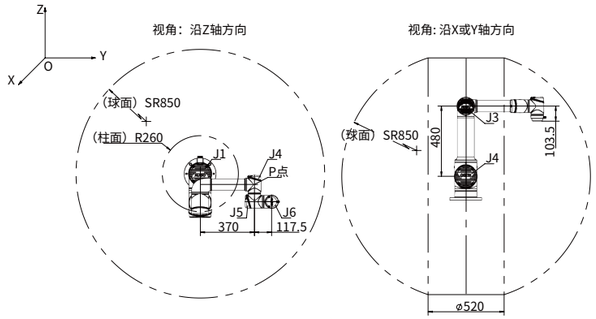

AUBO-i16H 本体P点运动范围

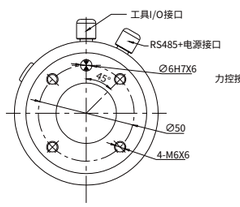

AUBO-i16H 末端法兰

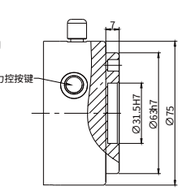

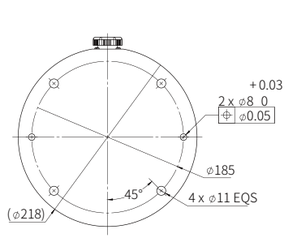

AUBO-i16H 基座俯视图

i20 尺寸图

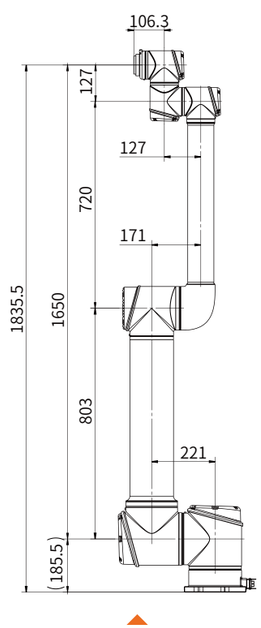

AUBO-i20 外形尺寸图

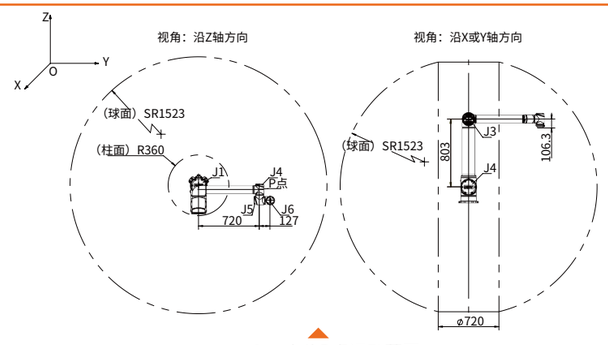

AUBO-i20 本体P点运动范围

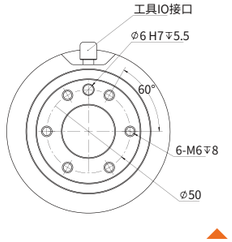

AUBO-i20 末端法兰

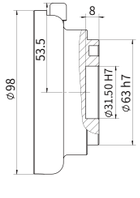

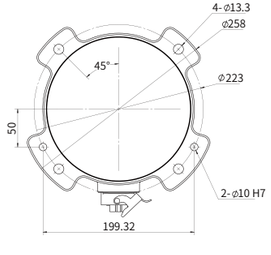

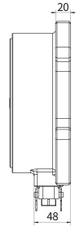

AUBO-i20 基座俯视图

Dimension Drawings

iS7 尺寸图

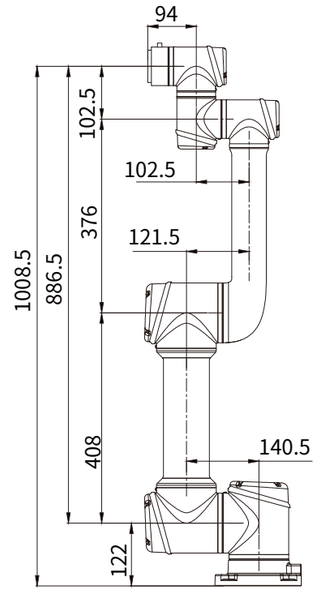

AUBO-iS7 外形尺寸图

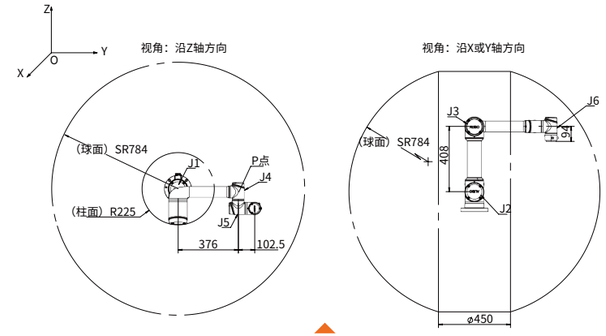

AUBO-iS7 本体P点运动范围

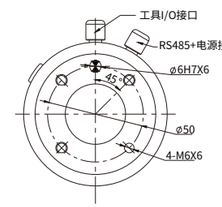

AUBO-iS7 末端法兰

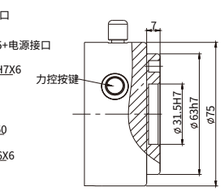

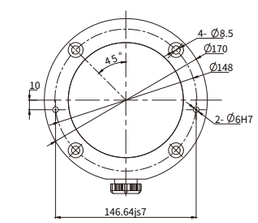

AUBO-iS7 基座俯视图

iS10 尺寸图

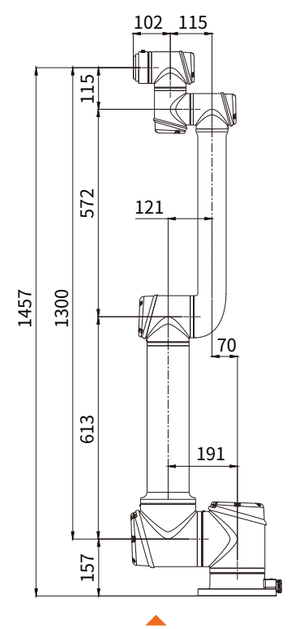

AUBO-iS10 外形尺寸图

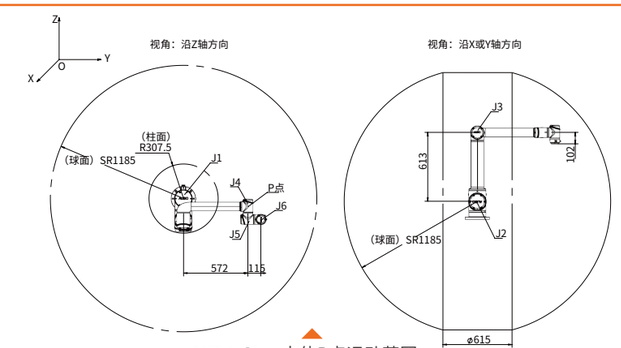

AUBO-iS10 本体P点运动范围

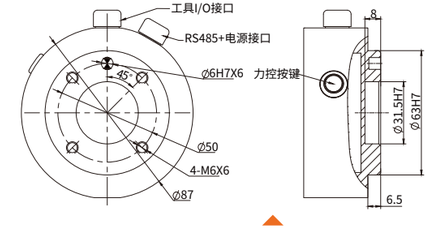

AUBO-iS10 末端法兰

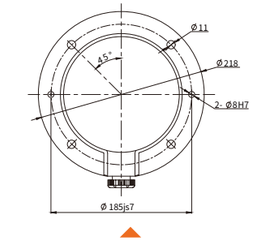

AUBO-iS10 基座俯视图

iS20 尺寸图

Dimension Drawings

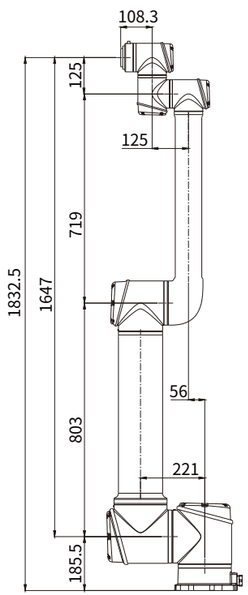

AUBO-iS20 外形尺寸图

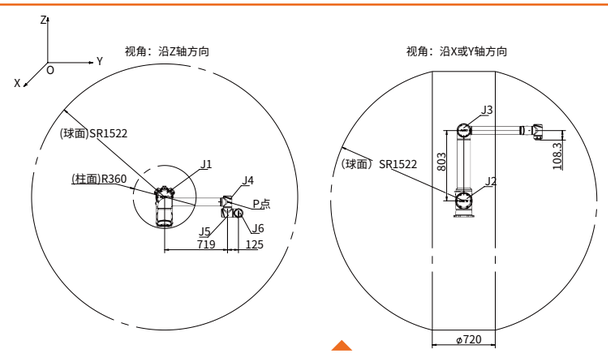

AUBO-iS20 本体P点运动范围

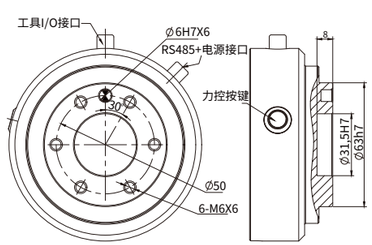

AUBO-iS20 末端法兰

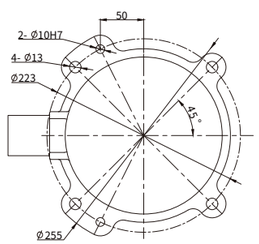

AUBO-iS20 基座俯视图

Dimension Drawings

iS35 尺寸图

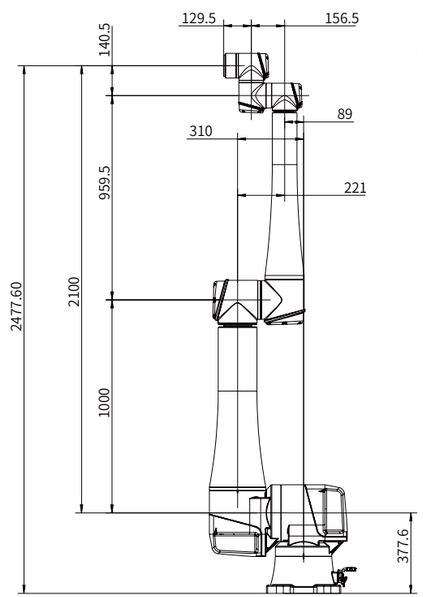

AUBO-iS35 外形尺寸图

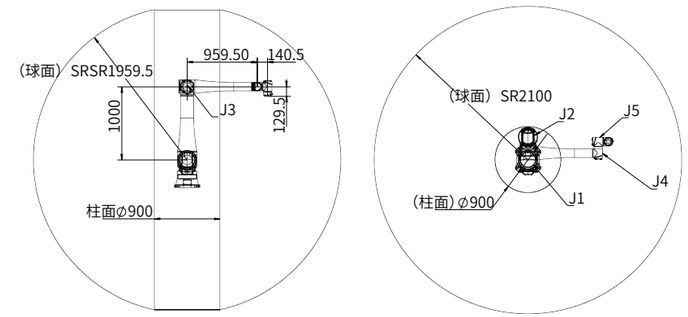

AUBO-iS35 本体P点运动范围

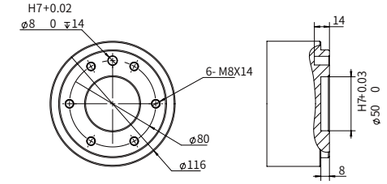

AUBO-iS35 末端法兰

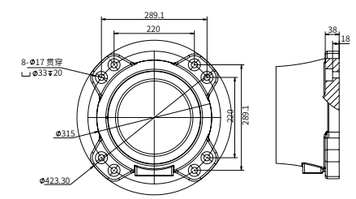

AUBO-iS35 基座俯视图

iS25 尺寸图

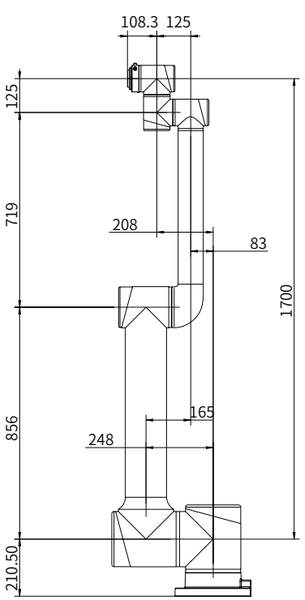

AUBO-iS25 外形尺寸图

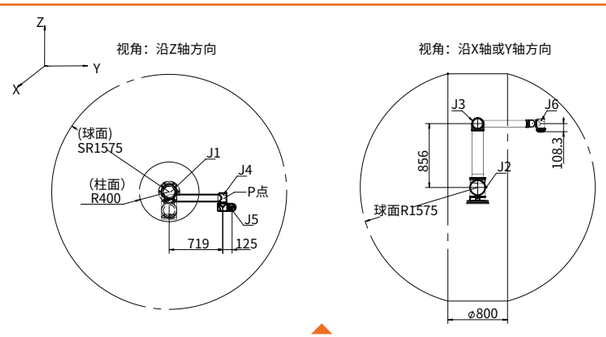

AUBO-iS25 本体P点运动范围

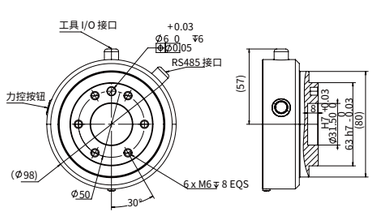

AUBO-iS25 末端法兰

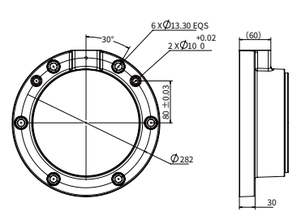

AUBO-iS25 基座俯视图

AUBO-AMR300 尺寸图

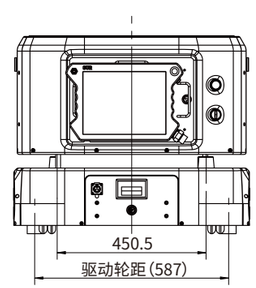

AUBO-AMR300 后视图

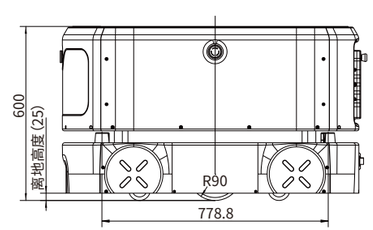

AUBO-AMR300 侧视图

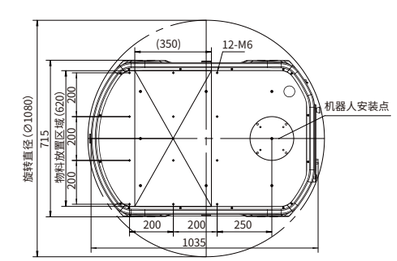

AUBO-AMR300 俯视图